# Rappresentazione grafica schematica
## degli acciai inossidabili martensitici

DEUTSCHE EDELSTAHLWERKE
Providing special steel solutions

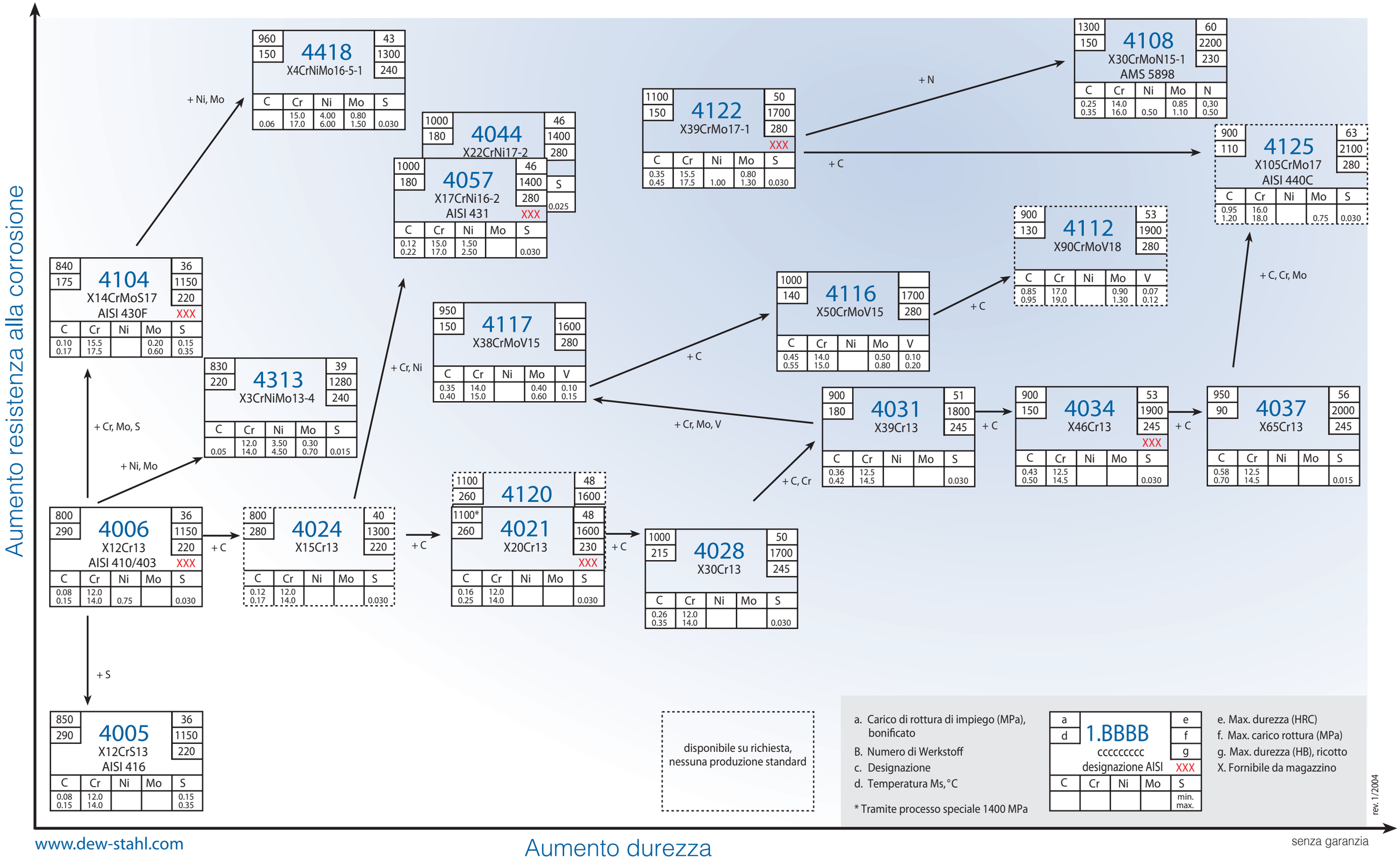


www.dew-stahl.com

senza garanzia